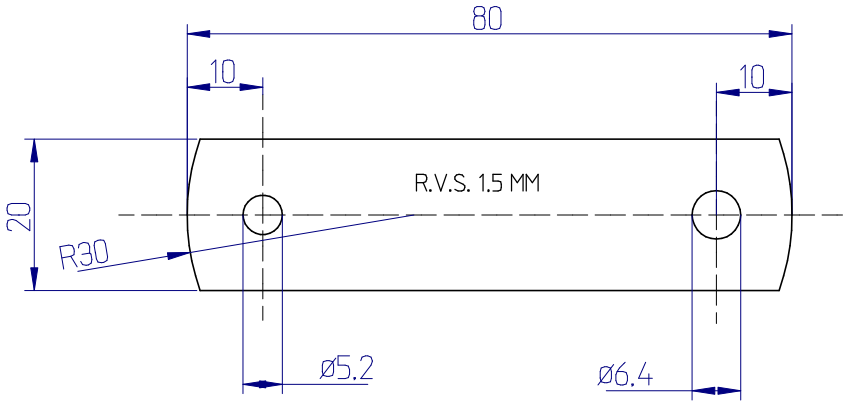

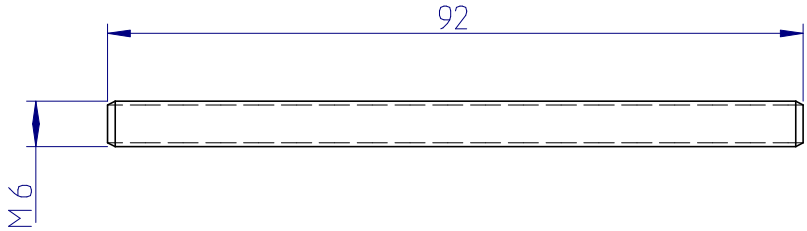

Steyr-Daimler Puch A.G.-Graz							Maßstab: 1 : 1	(Gewicht)
					Datum	Name	Umschreibung: claxon bevestiging	
				Bearb.				
				Gepr.				
				Norm				
							Anz.	Werkstof: R.V.S.
							Zeignung nr: 000 P 0000_006	Blatt / Bl.
Zust.	Änderung	Datum	Name	Urspr.			Ers. für:	Ers. durch: